Workflow

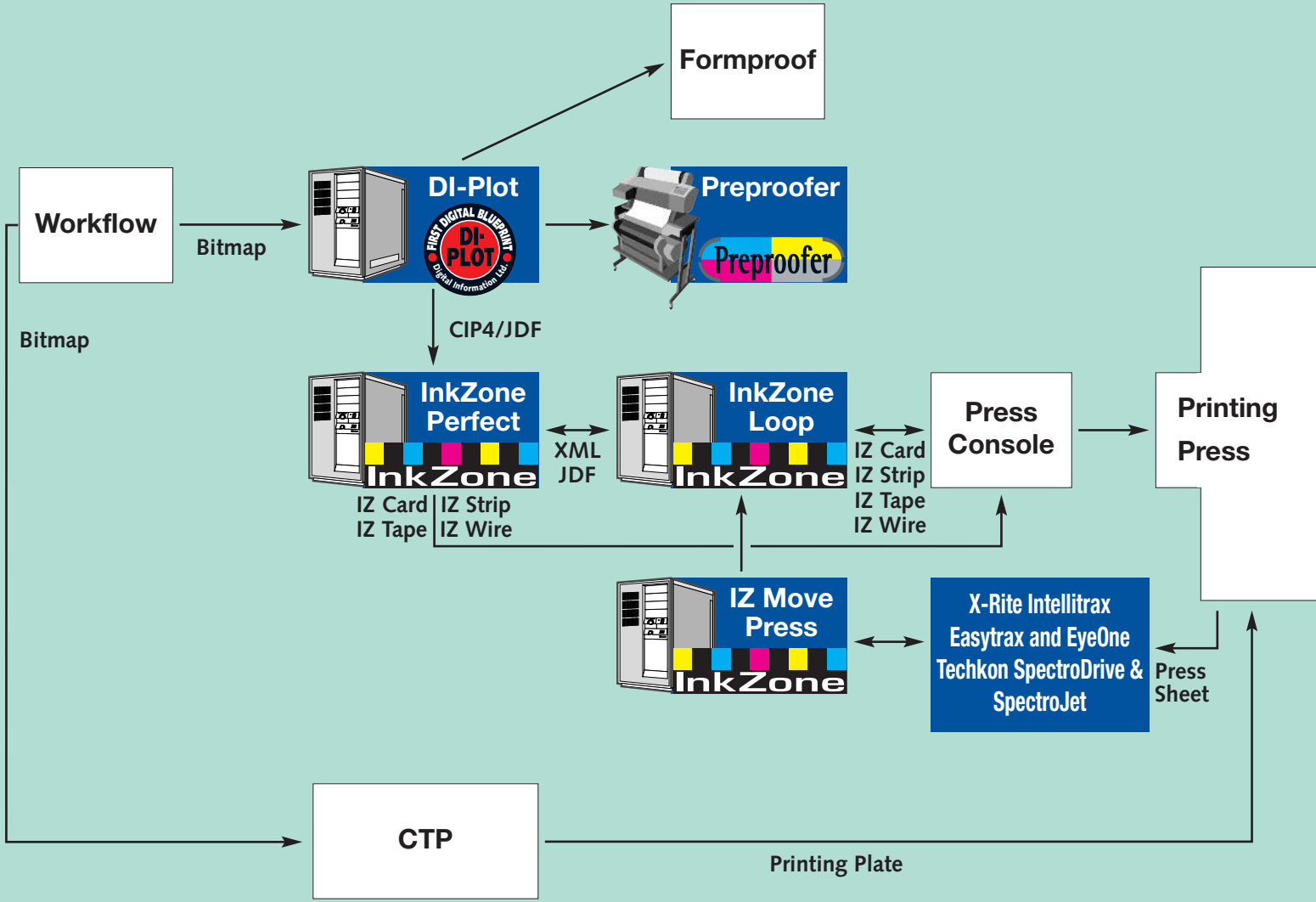
Formproof
Workflow
Bitmap
DI-Plot
FIRST DIGITAL BLUEPRINT
DI-PLOT
Digital Information Ltd.
Preproofer
Preproofer
Bitmap
CIP4/JDF
InkZone Perfect
InkZone
XML
JDF
InkZone Loop
InkZone
IZ Card
IZ Strip
IZ Tape
IZ Wire
IZ Card
IZ Tape
IZ Strip
IZ Wire
Press Console
Printing Press
IZ Move Press
InkZone
X-Rite Intellitrax
Easytrax and EyeOne
Techkon SpectroDrive &
SpectroJet
Press Sheet
CTP
Printing Plate